flangie 19”
squadrette, maniglie

FLANGE ANTERIORI 19”

Unità di misura	H	SENZA MANIGLIA	CON MANIGLIA
2U	88,1	FA-19-2-S2	FAM-19-2-S2
3U	132,5	FA-19-3-S2	FAM-19-3-S2
4U	177	FA-19-4-S2	FAM-19-4-S2
5U	221,5	FA-19-5-S2	FAM-19-5-S2
6U	265,9	FA-19-6-S2	FAM-19-6-S2
7U	310,3	FA-19-7-S2	FAM-19-7-S2
8U	354,8	FA-19-8-S2	FAM-19-8-S2
9U	399,2	FA-19-9-S2	FAM-19-9-S2

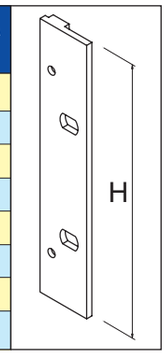

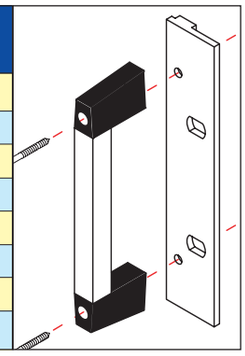

SQUADRETTE ANTERIORI E POSTERIORI DI CHIUSURA

Unità di misura	H	SENZA MANIGLIA	CON MANIGLIA
2U	88,1	SA-19-2-S2	SAM-19-2-S2
3U	132,5	SA-19-3-S2	SAM-19-3-S2
4U	177	SA-19-4-S2	SAM-19-4-S2
5U	221,5	SA-19-5-S2	SAM-19-5-S2
6U	265,9	SA-19-6-S2	SAM-19-6-S2
7U	310,3	SA-19-7-S2	SAM-19-7-S2
8U	354,8	SA-19-8-S2	SAM-19-8-S2
9U	399,2	SA-19-9-S2	SAM-19-9-S2

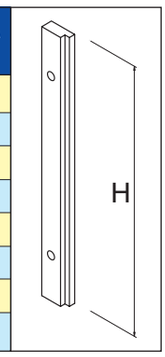

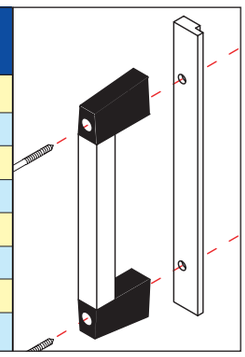

MANIGLIE COMPOSTE “MP-UF”

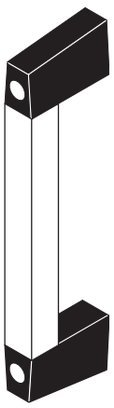

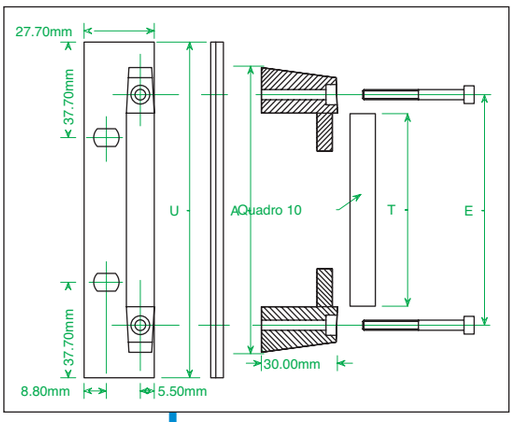

U	E	A	T	Codice
2	46,6	68	31,6	MP 2-UF
3	91	112,4	76	MP 3-UF
4	135,5	156,9	120,5	MP 4-UF
5	179,9	201,3	164,9	MP 5-UF
6	224,4	245,8	209,4	MP 6-UF
7	268,8	290,2	253,8	MP 7-UF
8	313,3	334,7	298,3	MP 8-UF
9	357,7	379,1	342,7	MP 9-UF