accessori

ACCESSORI PER IL FISSAGGIO DELLE SCHEDE AI FRONTALINI

Questi accessori vengono utilizzati, oltre al bloccaggio della scheda al frontalino, come distanziatori della scheda secondo le norme CEI – IEC 297-3.

Codice	Descrizione	Pos.
ASF 172,5	Accessorio fissagio scheda in un unico corpo. Materiale: nylon-vetro 6.6 UL 94 V0.	**4**
ASFD 172,5	ASF 172,5 con: n. 3 cod. **D 2,5-5** (dadi M2,5 inseriti nel corpo).	
ASFK 172,5	ASF 172,5 con: n. 3 cod. **D 2,5-5** (dadi M 2,5 inseriti nel corpo) n. 2 cod. **D 2,5-5** (dadi M 2,5 a corredo) n. 1 cod. **VF+2,5-10** (vite svasata M2,5 x 10) n. 1 cod. **VB+2,5-10** (vite cilindrica M2,5x10) n. 4 cod. **VB+2,5-8** (vite cilindrica M2,5x8)	

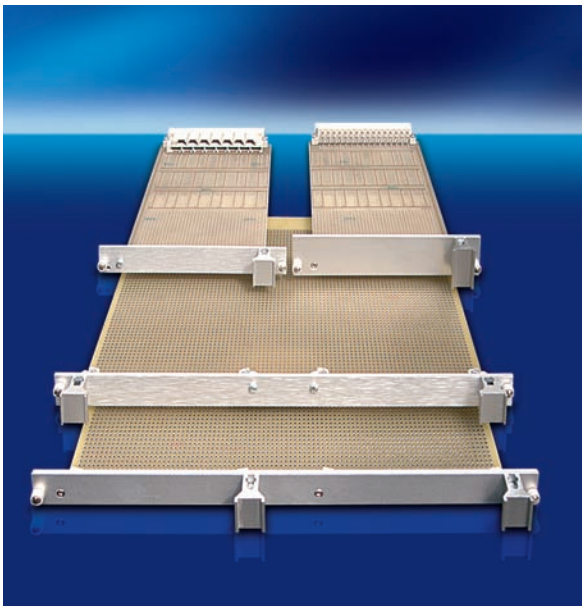

Pos.	Materiale:	Pos.	Materiale:
	fusione di zinco		Nylon-vetro 6.6 UL 94V0
1a (superiore)	**ASF – MEA**	**2** (superiore)	**ASF – PLS**
1b (inferiore)	**ASF – MEB**	**3** (inferiore)	**ASF – PLI**
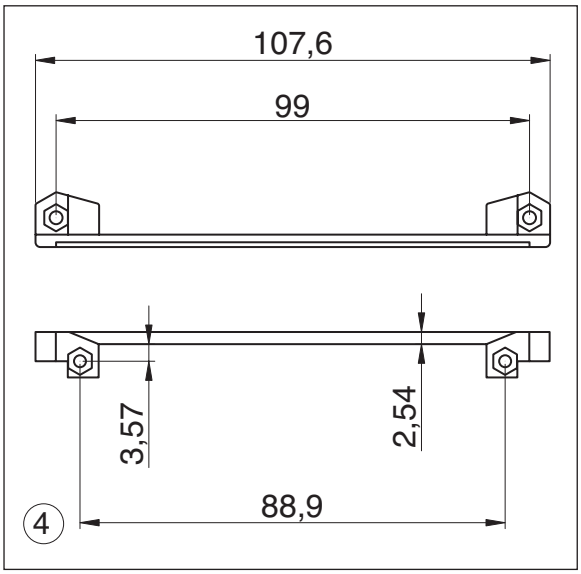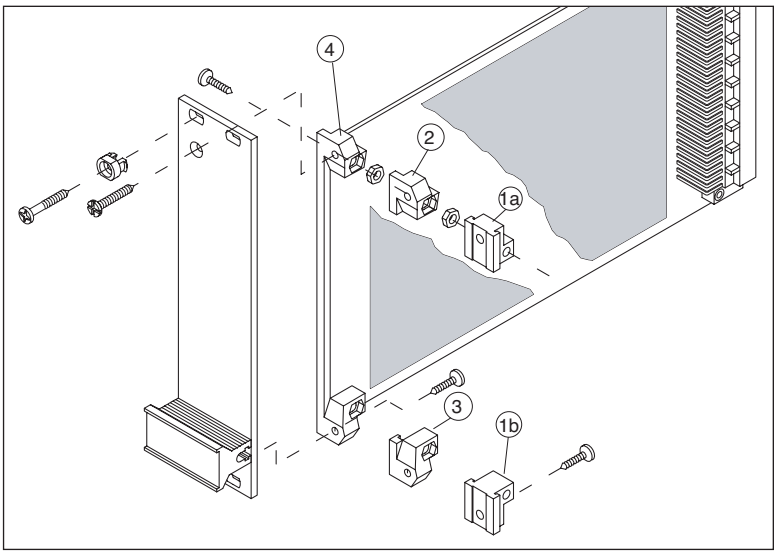
ASFK – ME **kit composto da:**		**ASF – PLK** **kit composto da:**	
n. 2 cod. **ASF – ME**		n. 1 cod. **ASF – PLS**	(sup.)
n. 3 cod. **VB+2,5-10**	(vite)	n. 1 cod. **ASF – PLI**	(inf.)
n. 1 cod. **VF+2,5-10**	(vite)	n. 2 cod. **VB+2,5-10**	(vite)
n. 3 cod. **DE 2,5-5**	(dado)	n. 1 cod. **VF+2,5-10**	(vite)
		n. 3 cod. **DE 2,5-5**	(dado)