cappe
di protezione posteriore

CAPPE DI PROTEZIONE POSTERIORI

Le cappe di protezione vengono impiegate per proteggere la parte posteriore dei subrack.

Materiale: lamiera di alluminio spessore 1 mm

Trattamento superficiale: Cepidine 1000.

	CAPPA DI PROTEZIONE			
UNITA'	LARGHEZZA			
	21 TE	42 TE	60 TE	84 TE
3	CP3-21	CP3-42	CP3-60	CP3-84
6	CP6-21	CP6-42	CP6-60	CP6-84
9	CP9-21	CP9-42	CP9-60	CP9-84

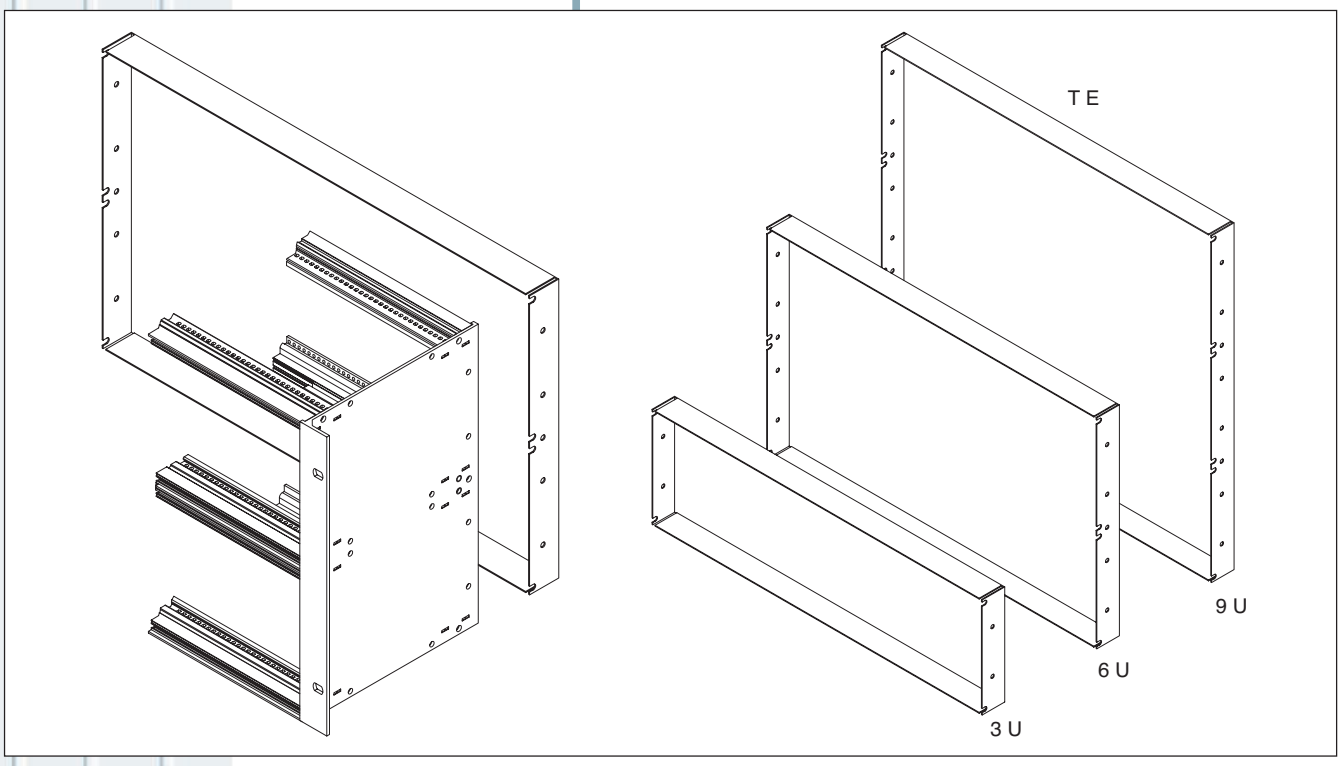

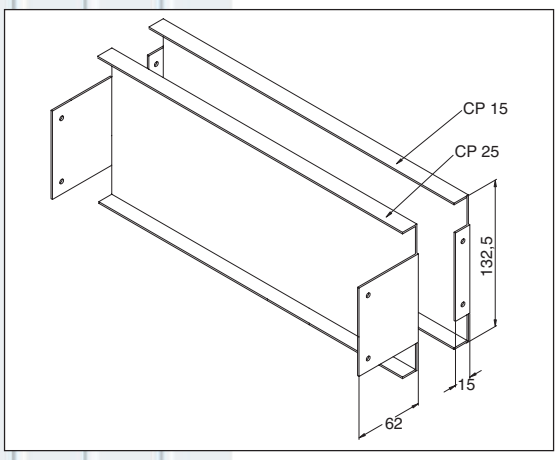

CAPPE DI PROTEZIONE POSTERIORI

Codice: **CP - 15**

Materiale: lamiera di alluminio spessore 1,5 mm

Trattamento superficiale: Cepidine 1000.

Codice: **CP - 25**

Materiale: lamiera di alluminio spessore 2,5 mm

Trattamento superficiale: Cepidine 1000.

Questa esecuzione a profondità maggiorata (47 mm dalla fine della parete laterale) consente il montaggio di sigoli componenti.